CERCHA PLANA

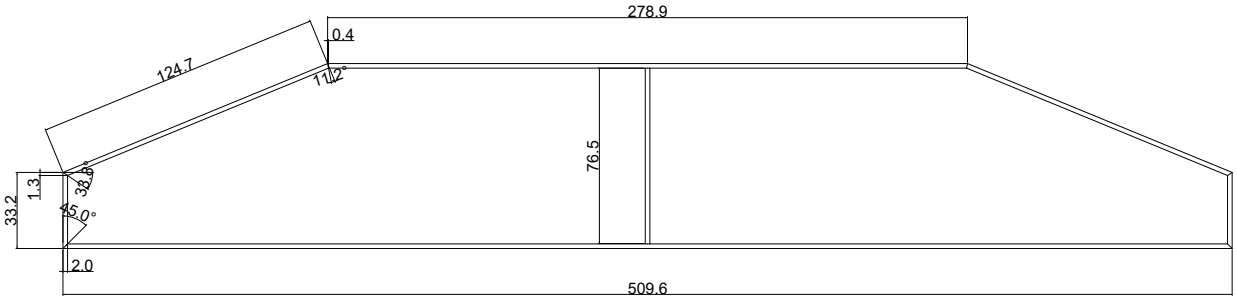

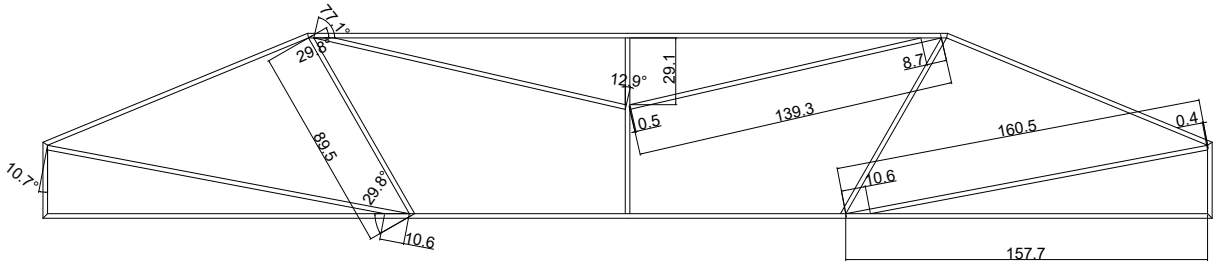

TRAVESAÑOS

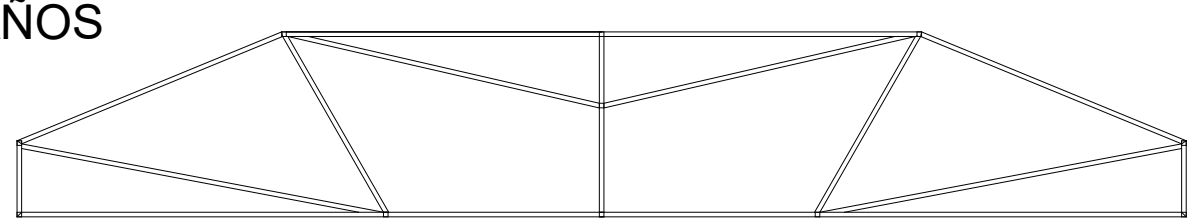

x11
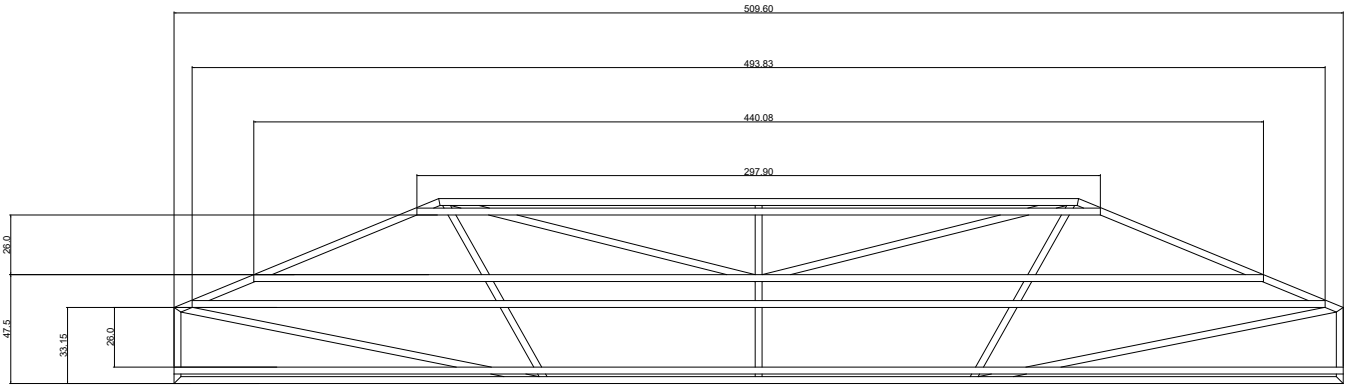
GUIAS HORIZONTALES